JH-Edge-PT01

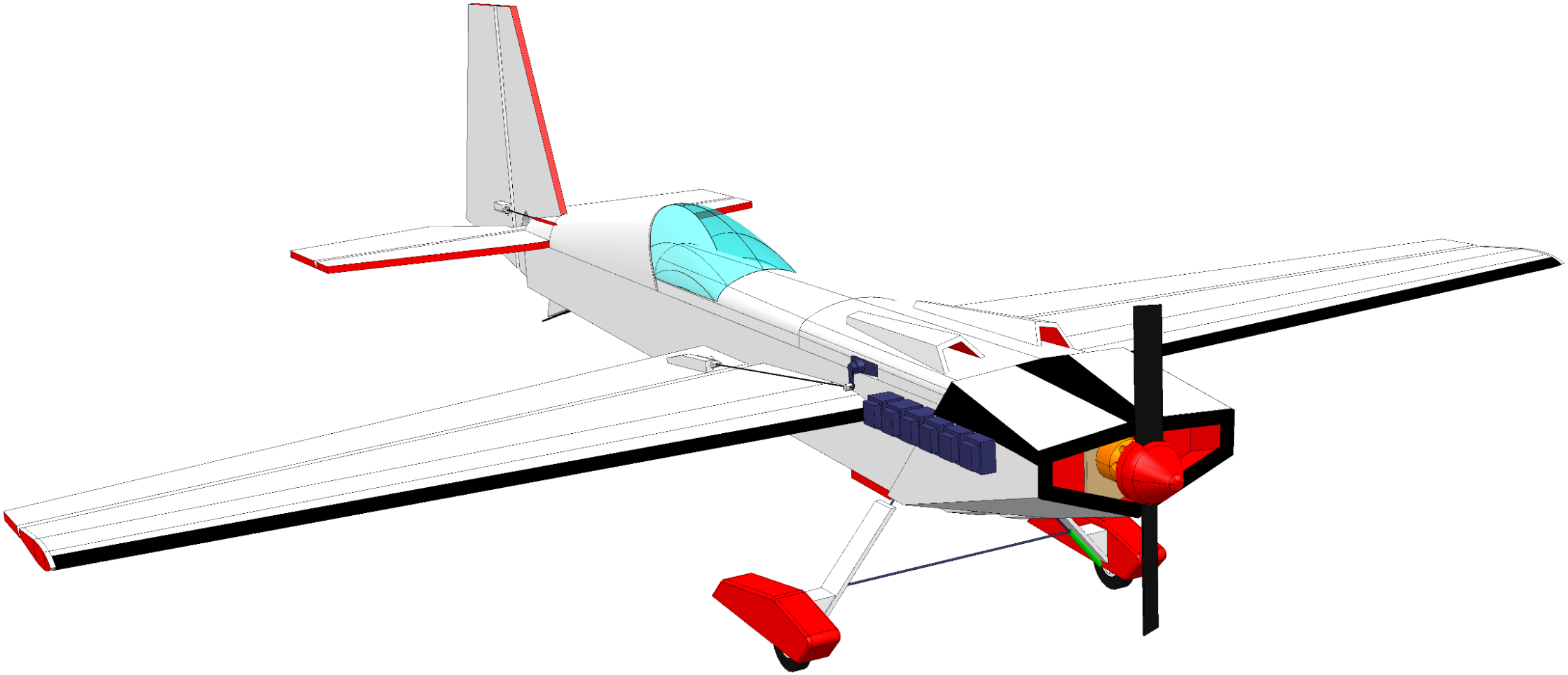

© Alle Rechte vorbehalten Jens Handrick

JH-Edge-PT01

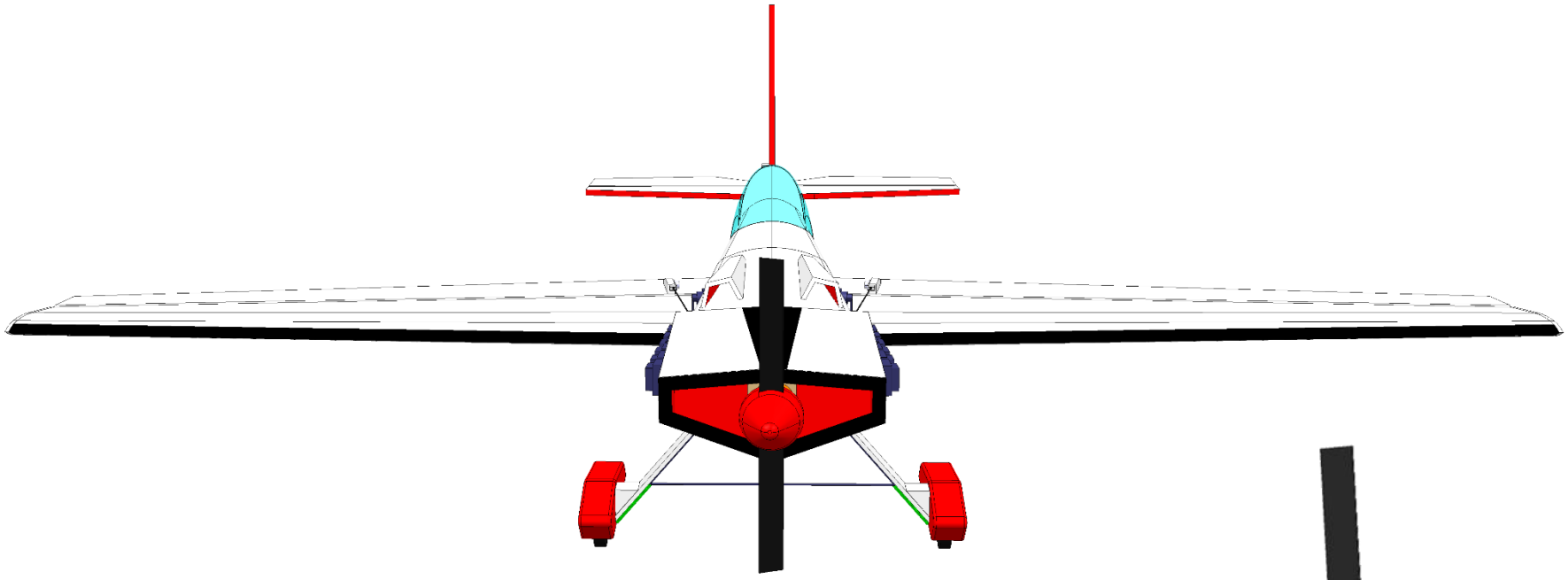

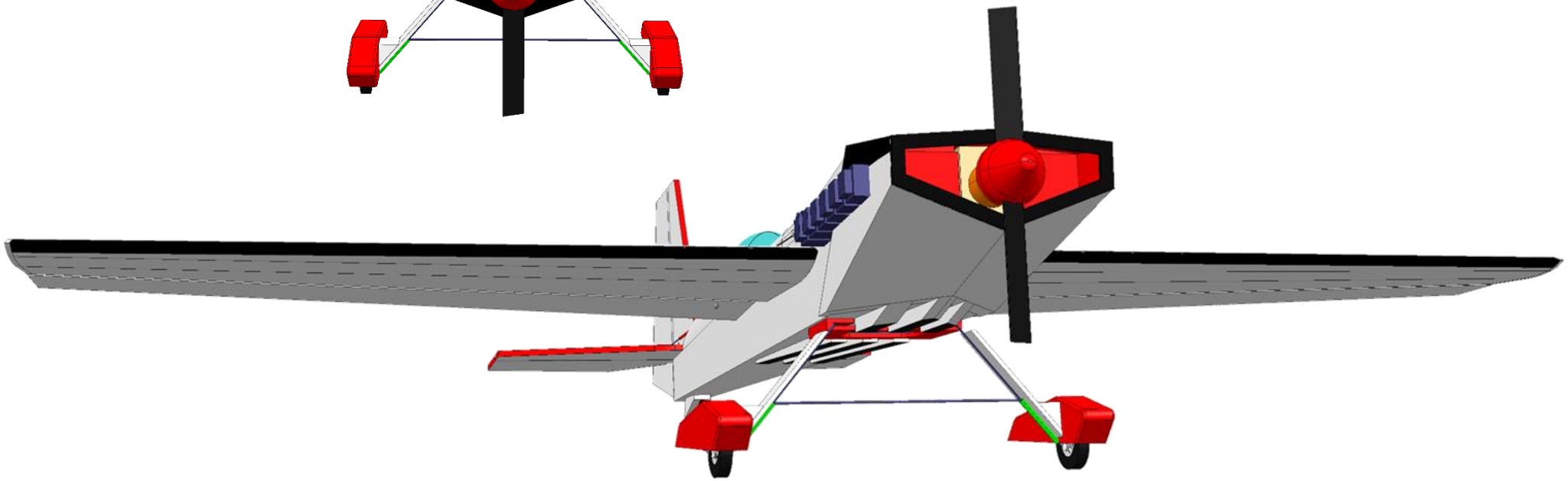

© Alle Rechte vorbehalten Jens Handrick

JH-Edge-PT01

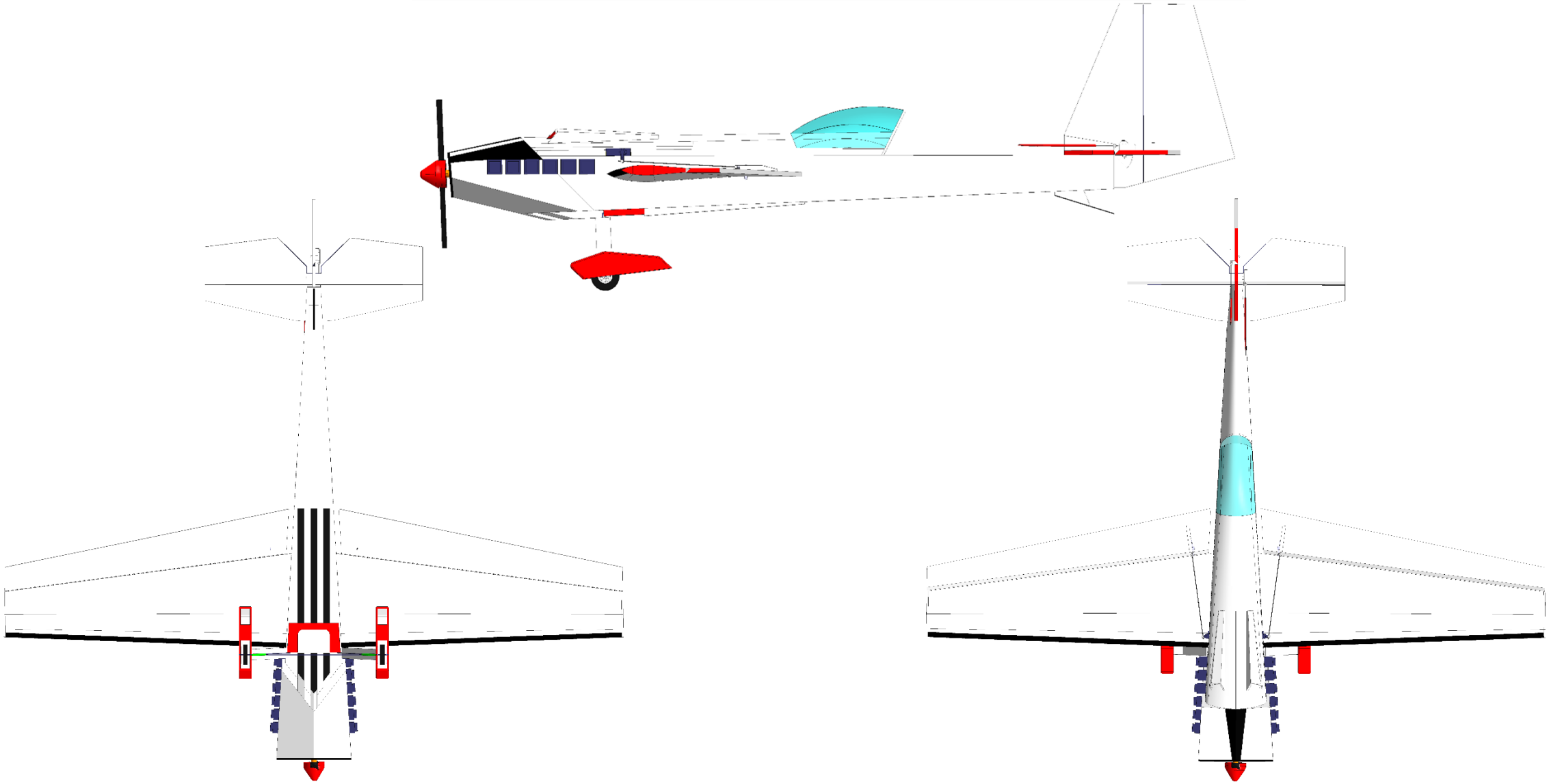

© Alle Rechte vorbehalten Jens Handrick

JH-Edge-PT01

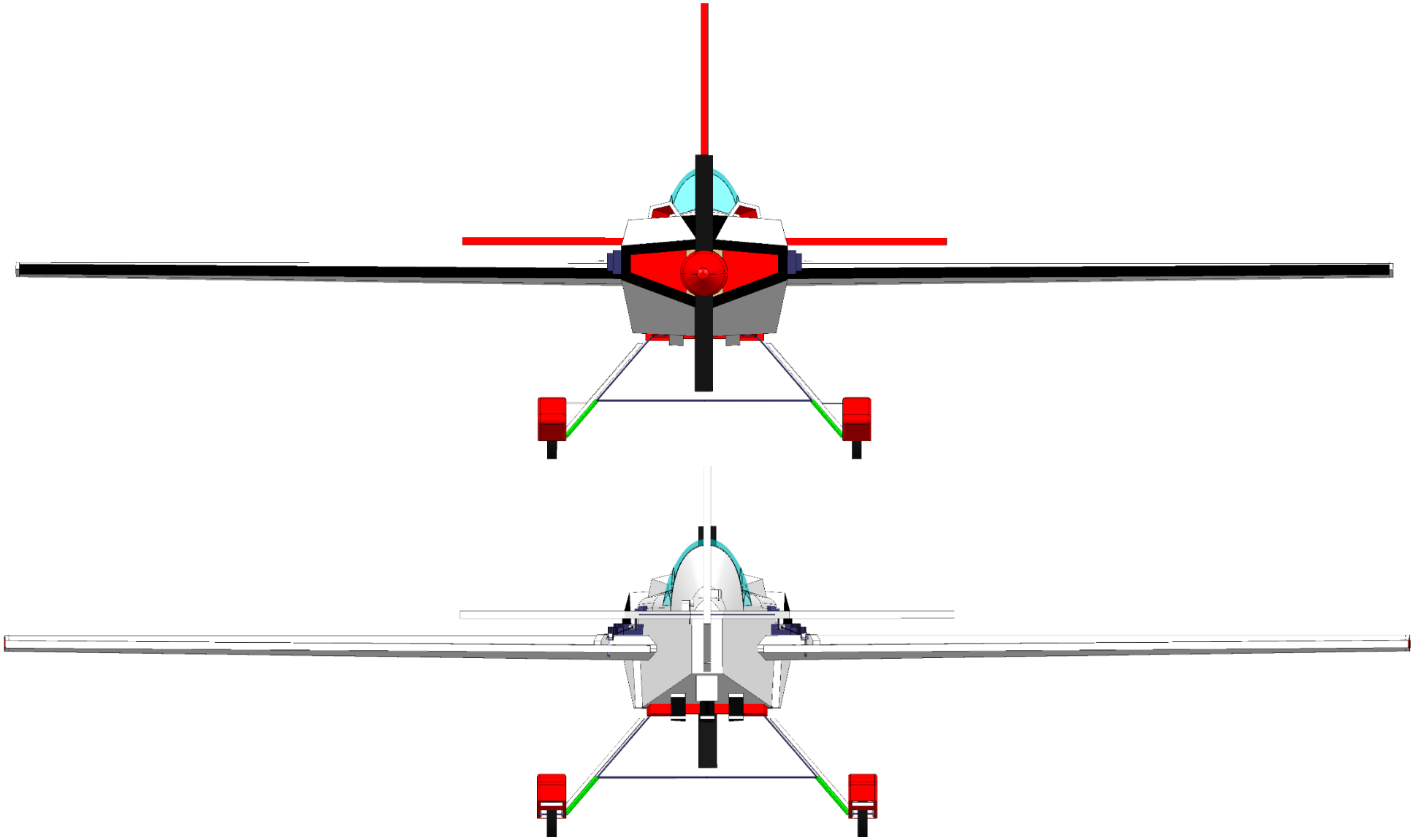

© Alle Rechte vorbehalten Jens Handrick

JH-Edge-PT01

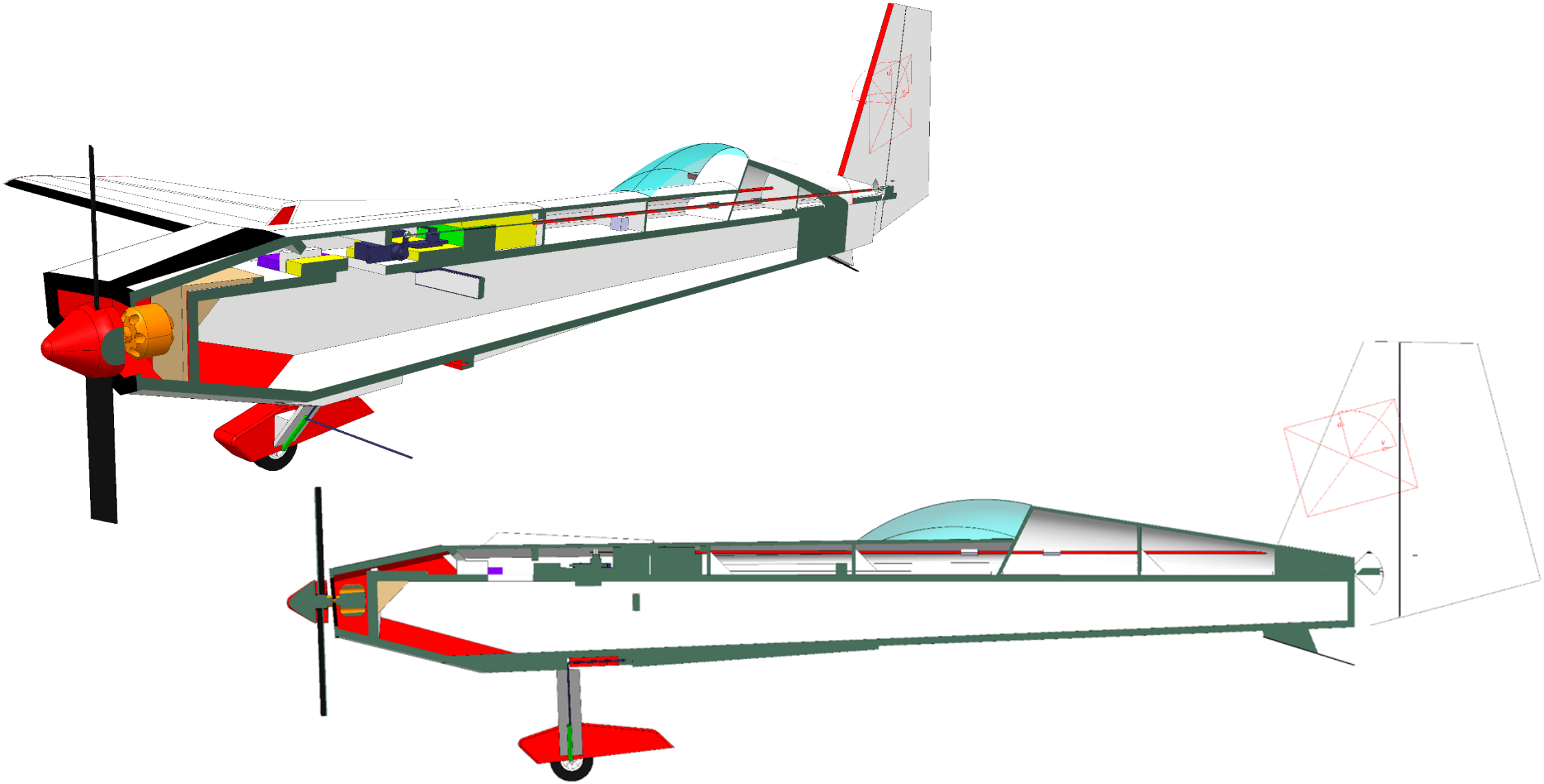

© Alle Rechte vorbehalten Jens Handrick

JH-Edge-PT01

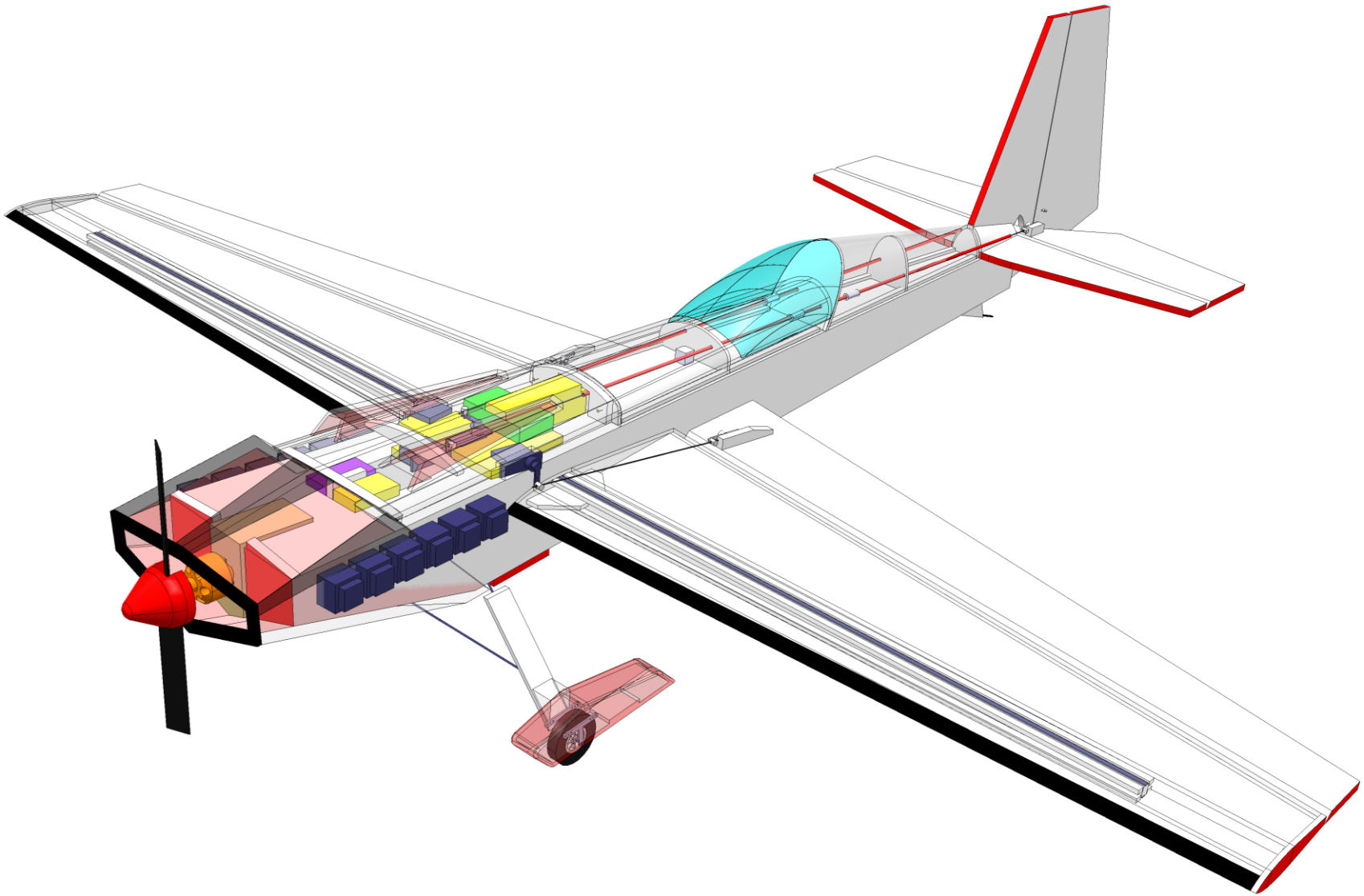

© Alle Rechte vorbehalten Jens Handrick

JH-Edge-PT01

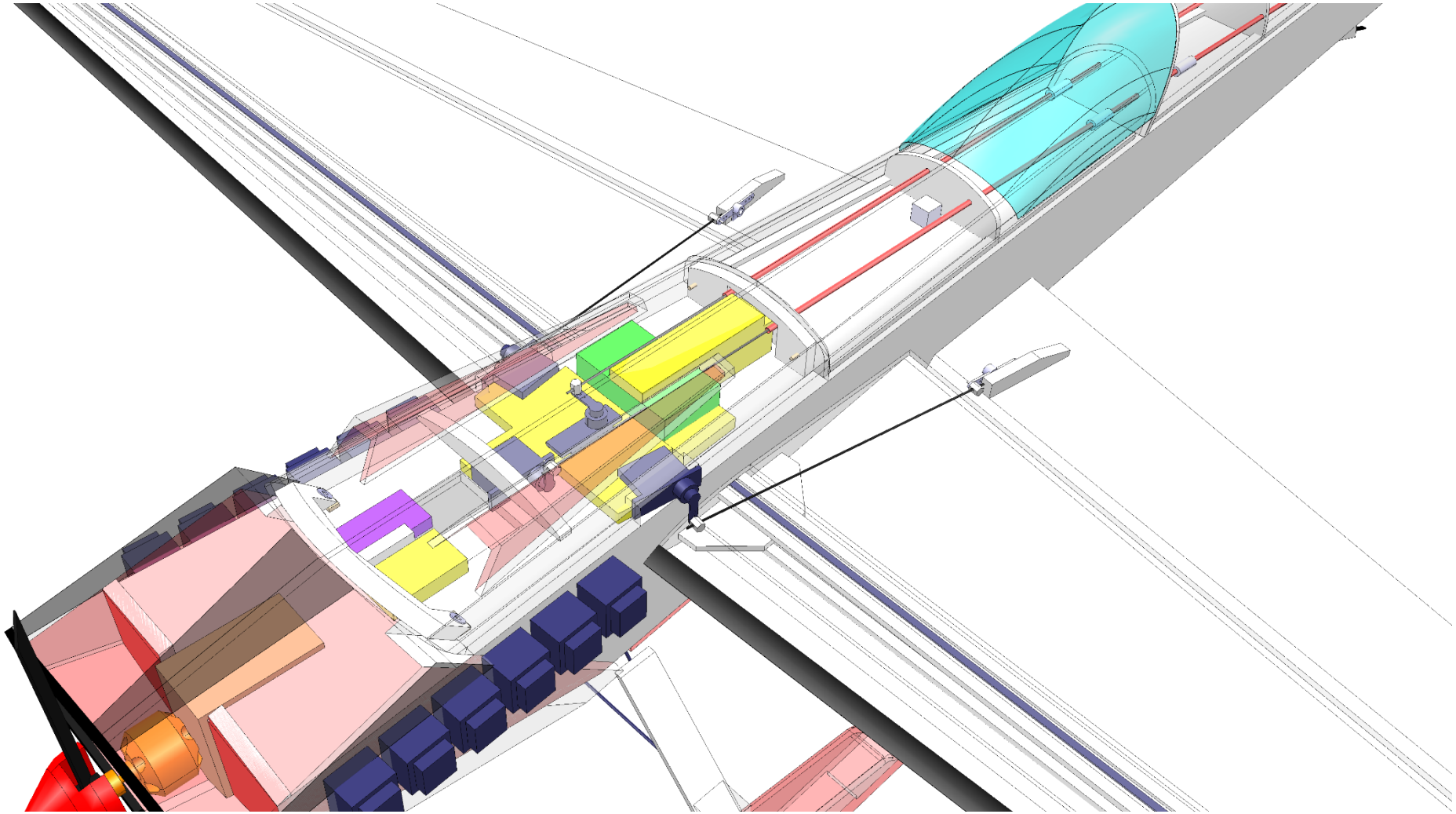

© Alle Rechte vorbehalten Jens Handrick

JH-Edge-PT01

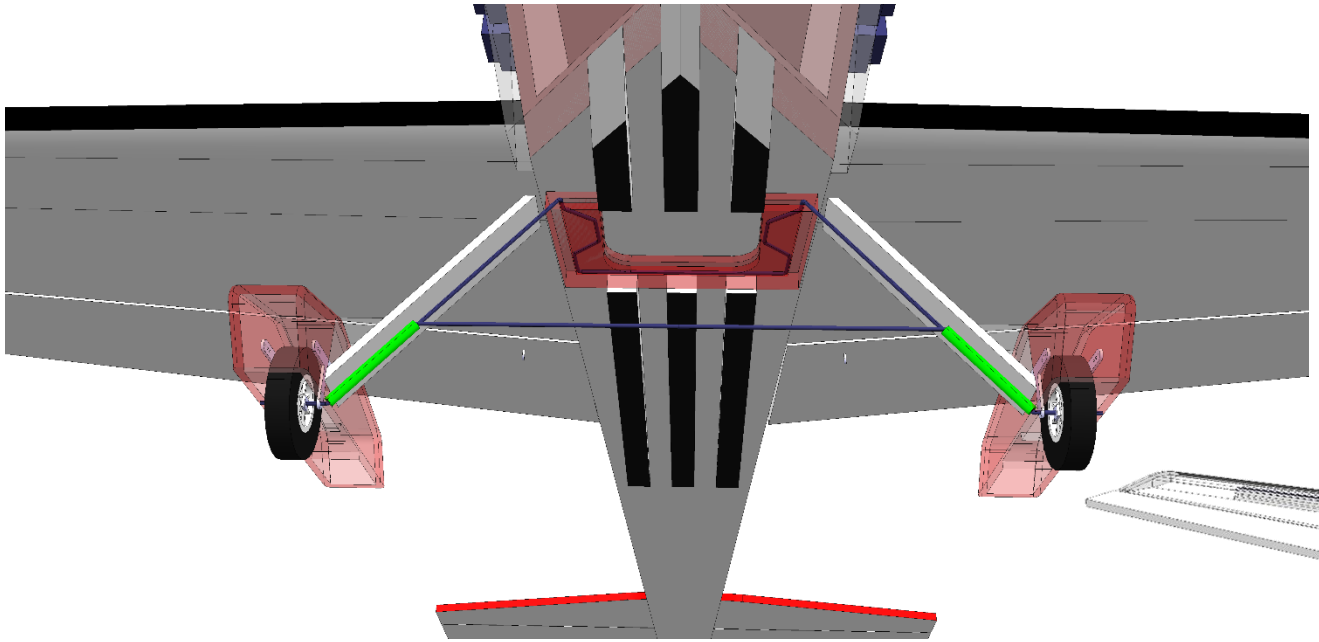

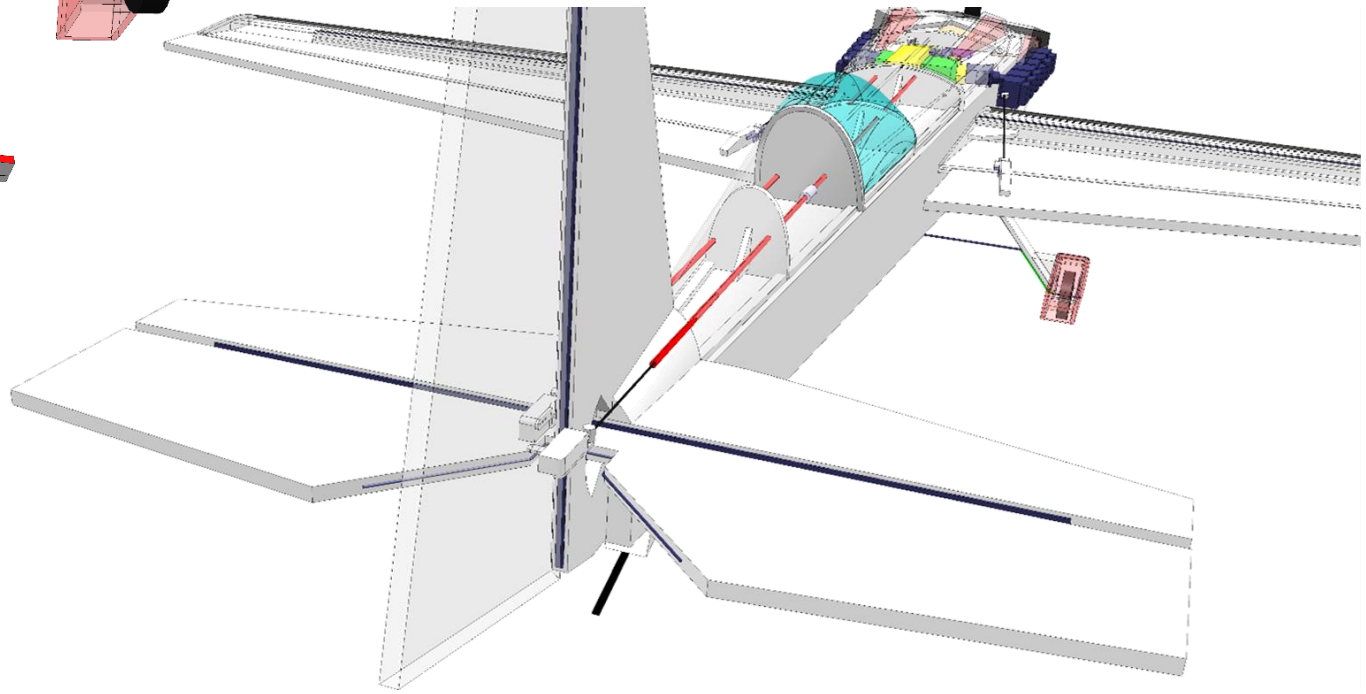

© Alle Rechte vorbehalten Jens Handrick